Canal équipé

Canaux équipés

Code: 3024 800

CARACTÉRISTIQUES

ÉVIERS PROFONDS	Acier de 1 mm d'épaisseur. Une épaisseur importante qui garantit une résistance maximale pour les éviers qui ne connaissent pas les signes du temps.

DÉTAILS

Bord d'installation	A fleur | FTS
Matériau	Acier inoxydable AISI 304
Finition	Brossée Foster
Textures	Satiné
Base	45 cm
Dimensions extérieures	450 x 170 mm
Dimensions intérieures	422 x 142 mm

Largeur	45 cm
Longueur	3 unitè - Standard
Trou d'encastrement	Voir fiche technique
Équipement standard	Crochets de fixation, joint, vidange, emballage en boîte
Vidange	Vidange de 1¼"
Clé de lecture pour les accessoires	Les longueurs des canaux et des accessoires sont indiquées en "unités". Pour la composition, la somme des "unités" des accessoires doit correspondre à la longueur en "unités" du canal.

DESSINS TECHNIQUES

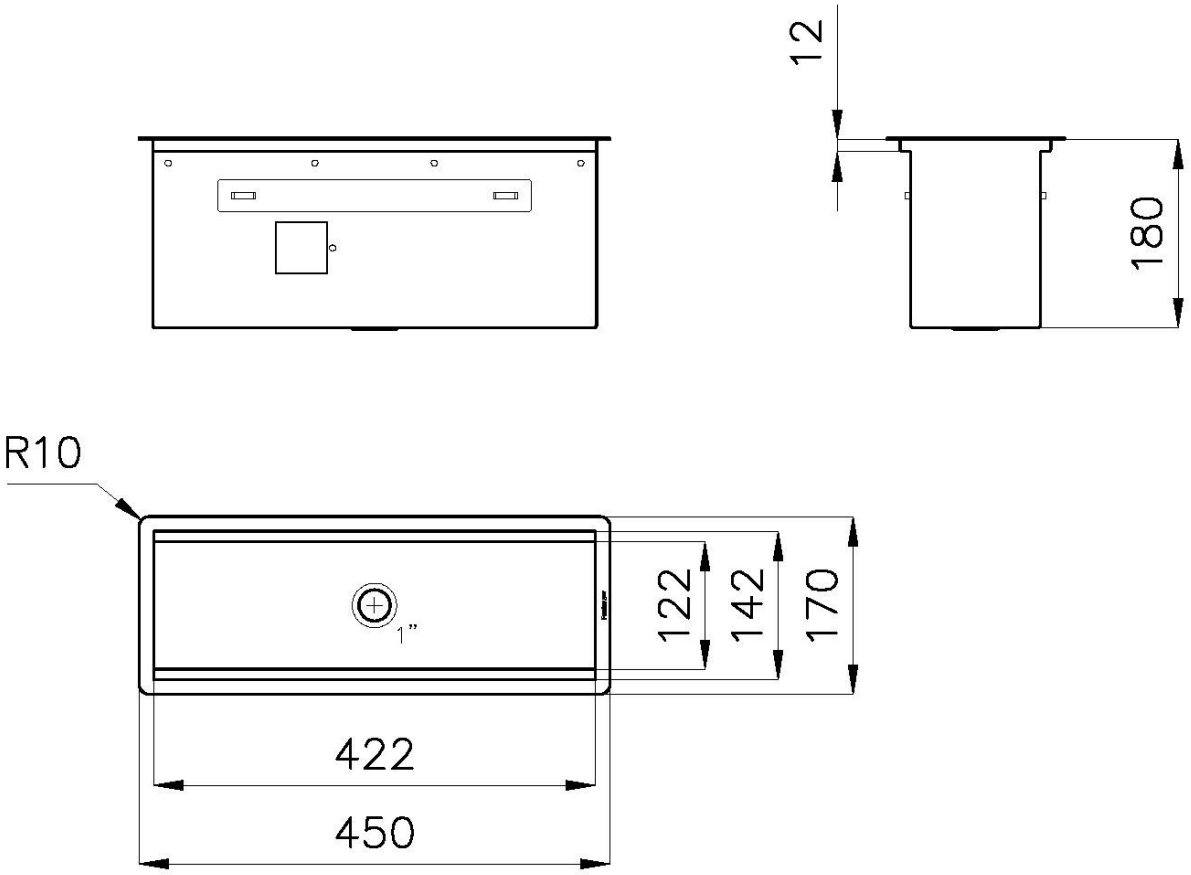
12
180
R10
1"
122
142
170
422
450

Filotop/Flush-mount

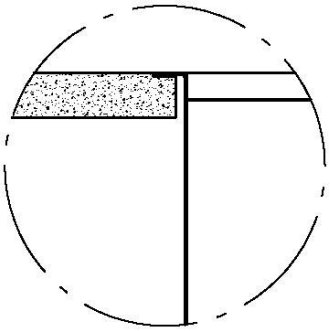

B–B:
Dettaglio installazione
Installation detail

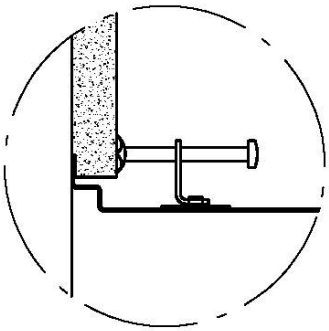

A–A:
Dettaglio installazione e sistema di fissaggio
Installation detail and fixing system

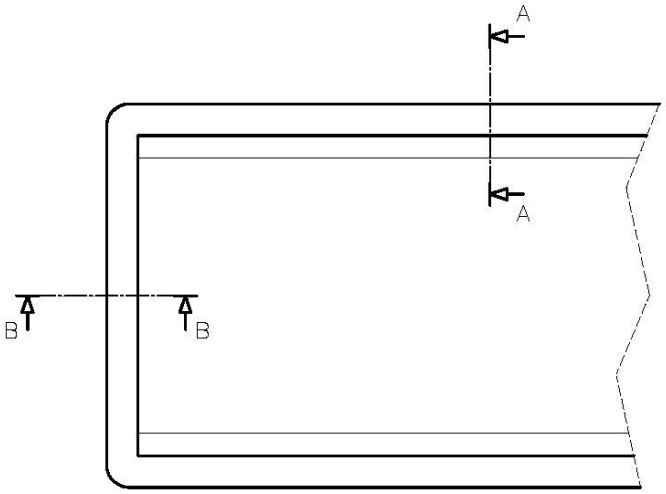

Dimensioni per foratura top
Cut out size

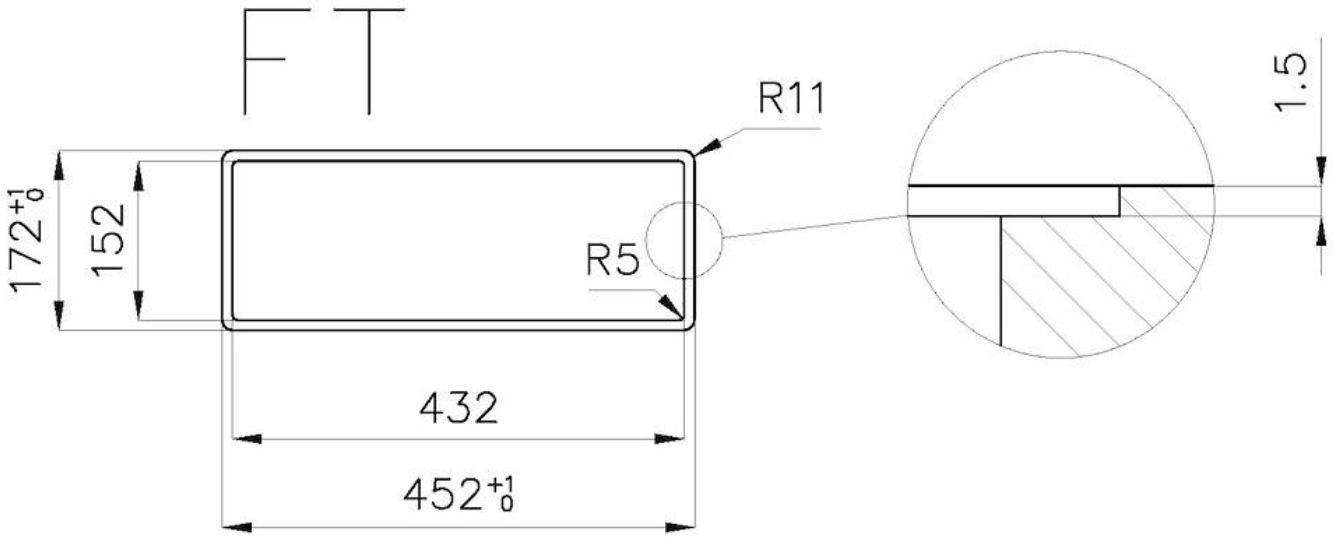

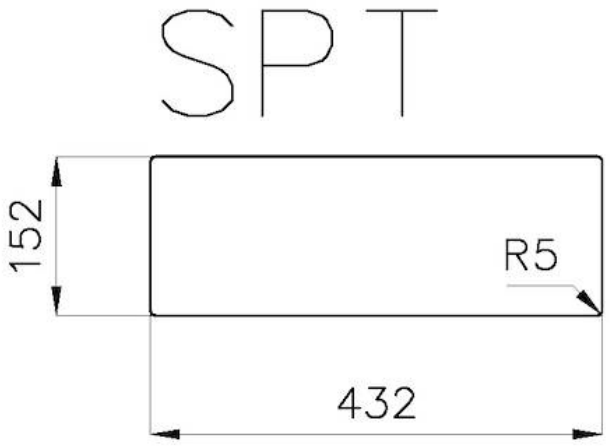

GALERIE

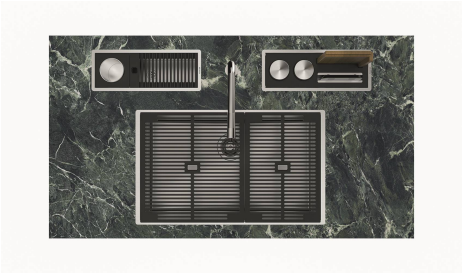

ACCESSOIRES OPTIONNELS

Cuvette perforée en acier inoxydable
8151 003

Kit "A"
8100 703

Kit "B"
8100 700

Kit "C"
8100 701

Kit "D"
8100 704

Kit "E"
8100 705

Kit "F"
8100 706

Kit "G"
8100 710

Kit "H"
8100 702

Kit "N"
8100 714

Porte-assiettes inox
1773 100

Porte-prises en acier inoxydable
8000 020

Stainless steel knife holder
8100 712